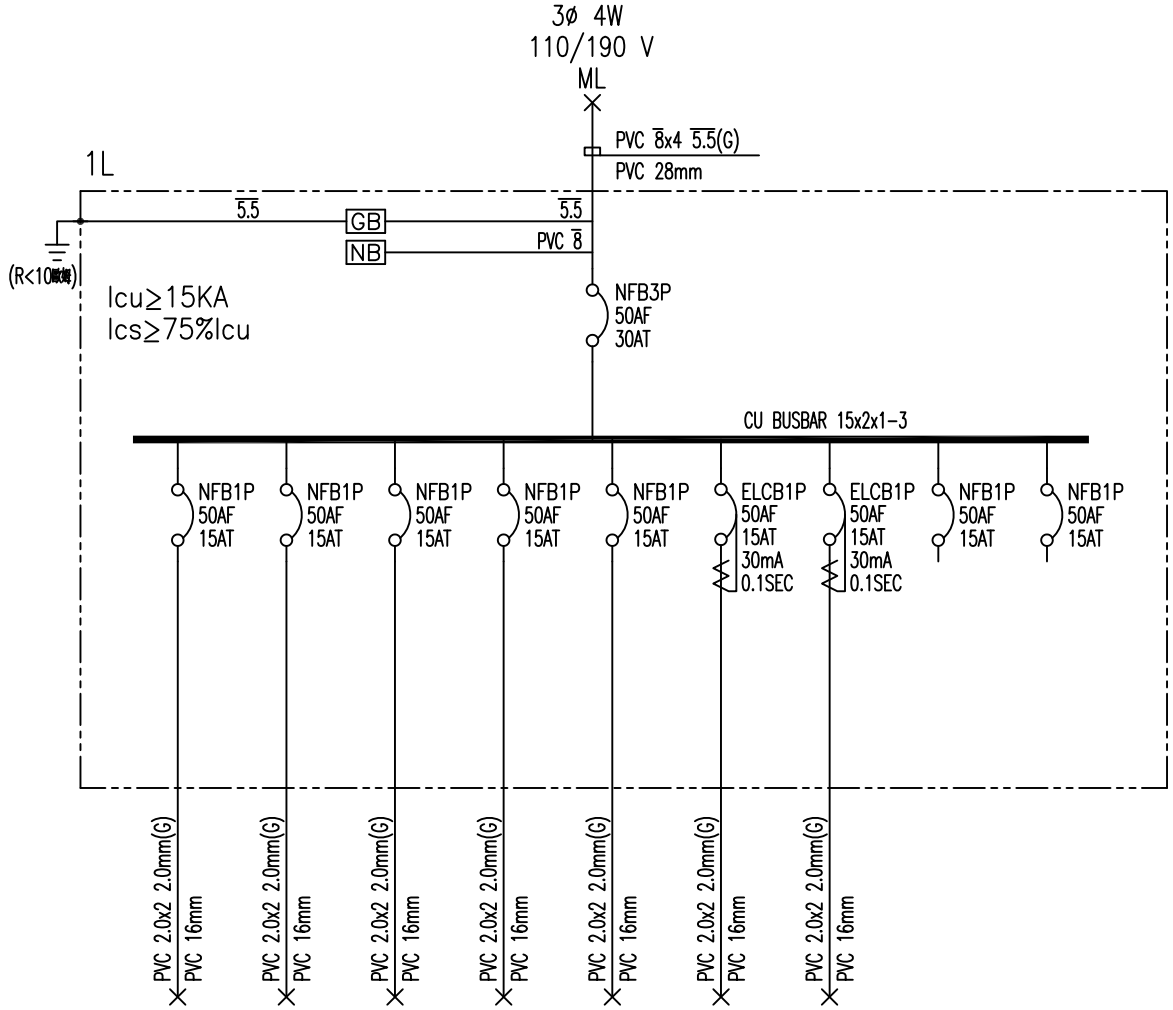

CKT NO.		1	2	3	4	5	6	7	8	9	TOTAL
CAPACITY(VA)		720	900	900	1260	1260	540	1260			6840
CURRENT(A)		6.5	8.2	8.2	11.5	11.5	4.9	11.5			20.8
LOAD(VA)	R	720			1260		540				2520
	S		900			1260					2160
	T			900				1260			2160
LOAD NAME		插座 180VAx4	插座 180VAx5	插座 180VAx5	插座 180VAx7	插座 180VAx7	插座 180VAx3	插座 180VAx7	SPARE	SPARE	L:6.84KVA

客戶 CUSTOMER: 奕鑫電業工程有限公司	核准 APPROVED BY:	審核 CHECKED BY:	設計 DESIGNED BY:	繪圖 DRAWER:	詮華機電股份有限公司 CHAN HUA MACHINERY & ELECTRIC CO LTD. TEL:(04)23581130 FAX:(04)23581140 廠址:台中市南屯區工業 25 路 25 號	版次 REV	修正摘要 SUMMARY	日期 DATE	圖名 TITLE: 系統單線圖
用途 USER: 梧棲漁港製冰廠興建工程	設計課 洪志勇	設計課 阮家豪	設計課 謝啓彥	設計課 謝啓彥	CHAN-HUA				
					工號 WORKING NO.: 112111701	規劃日期 DATE: 113年01月10日			圖號 DWG. NO.: LA01 版次 REV: A
	□ 保留圖		單位 DM: 釐米 (mm)		案號 DRAWGING NO.:	比例 SCALE:			張數 SHEET NO.: /