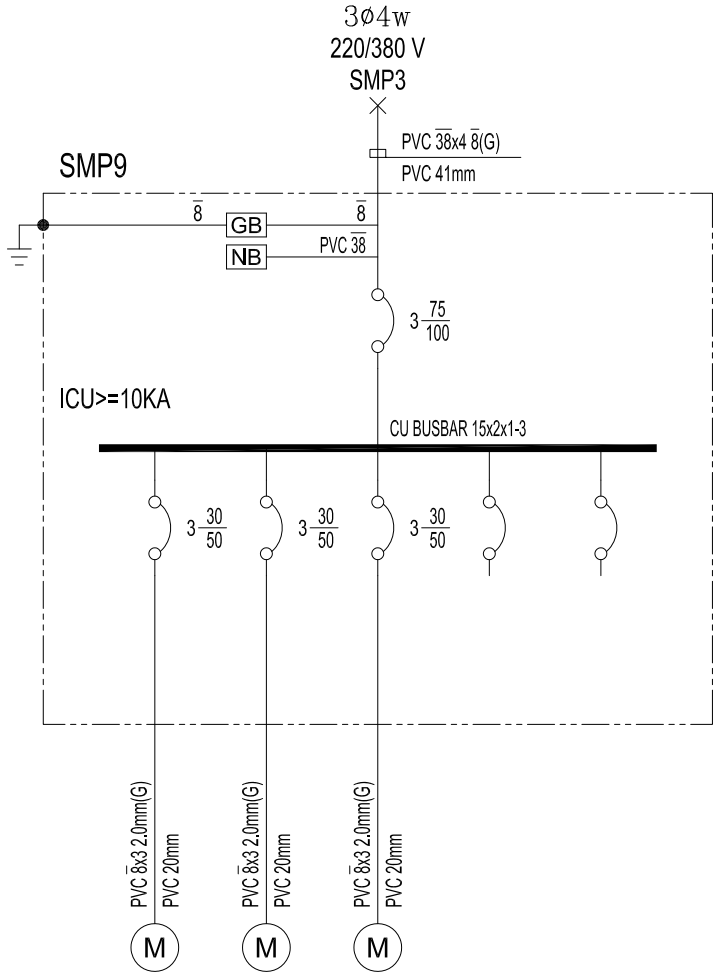

CKT NO.		1	2	3	4	5	TOTAL
CAPACITY(VA)		15000	15000	15000			45000
CURRENT(A)		22.8	22.8	22.8			68.2
LOAD(VA)	R	5000	5000	5000			15000
	S	5000	5000	5000			15000
	T	5000	5000	5000			15000
LOAD NAME		消防排煙機 15HP	消防排煙機 15HP	消防排煙機 15HP	SPARE	SPARE	P:45KVA (含45HP)

客戶 CUSTOMER: 和技工程實業股份有限公司	核准 APPROVED BY:	審核 CHECKED BY:	設計 DESIGNED BY:	繪圖 DRAWER:	崔華機電股份有限公司 CHAN HUA MACHINERY & ELECTRIC CO.,LTD. TEL:(04)23581130 FAX:(04)23581140 廠址:台中市南屯區工業 25 路 25 號 CHAN-HUA	版次 REV	修正摘要 SUMMARY	日期 DATE	圖名 TITLE: 系統單線圖
用途 USER: 明昌國際工業股份有限公司 廠房宿舍新建工程	設計課 洪志勇	設計課 阮家豪	設計課 謝啓彥	設計課 阮家豪	工號 WORKING NO.: 112010501	規劃日期 DATE: 112年08月16日			圖號 DWG. NO.: LA02 版次 REV: A
	□ 保留圖		單位 DM: 釐米 (mm)		案號 DRAWGING NO.:	比例 SCALE: 1:25			張數 SHEET NO.: /