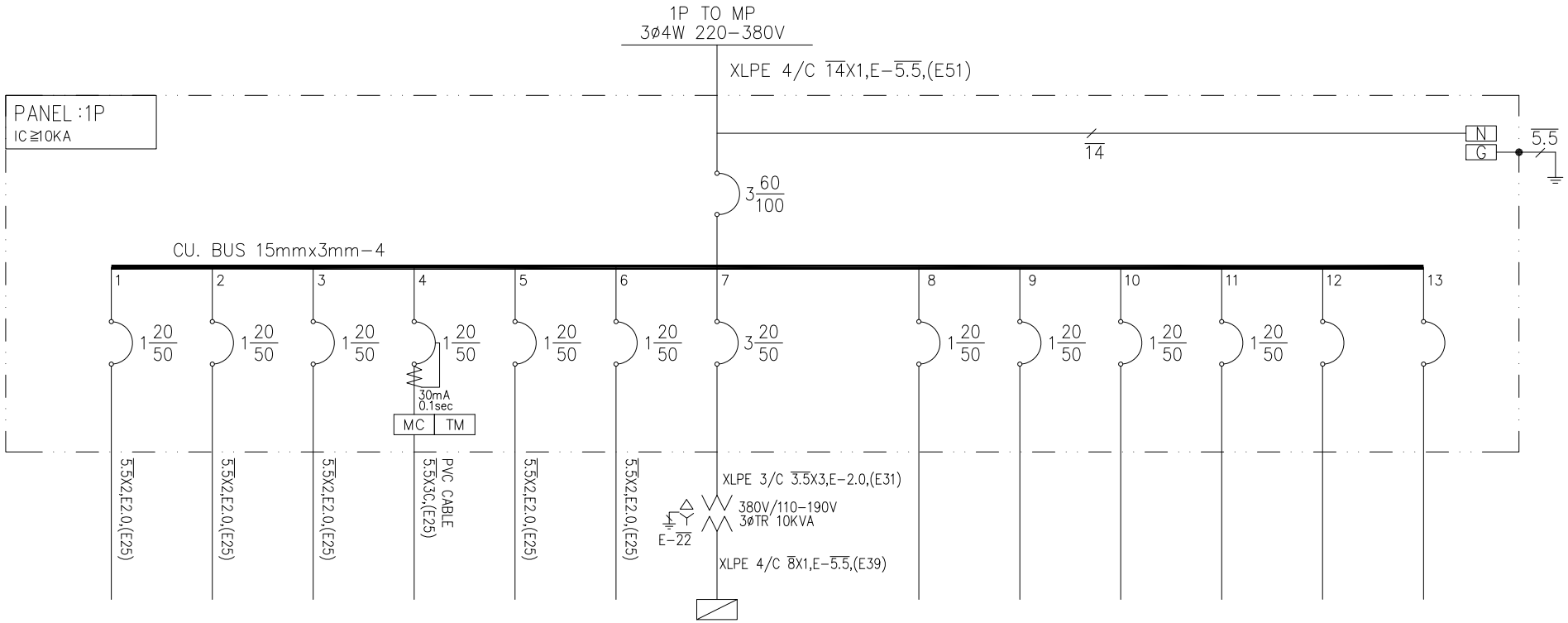

負載名稱		照明	照明	照明	戶外照明	緊急照明燈	緊急照明燈	1R		SP	SP	SP	SP	SP	SP	合計
負載內容		40VA*30	40VA*36	40VA*42	100VA*6 20VA*8	500VA	500VA	10KVA								16.08KVA
負載容量	A	1200			760			3333								5293
	B		1440			500		3333								5273
	C			1680			500	3334								5514
負載電流		1200VA	1440VA	1680VA	760VA	500VA	500VA	10KVA								
		5.5A	6.5A	7.6A	3.5A	2.3A	2.3A	15.2A								50.1A
幹線負載		T=16.08KVA=48.9A														

客戶 CUSTOMER: 聯順水電工程有限公司	核准 APPROVED BY:	審核 CHECKED BY:	設計 DESIGNED BY:	繪圖 DRAWER:	崔華機電股份有限公司 CHAN HUA MACHINERY & ELECTRIC CO.,LTD. TEL:(04)23581130 FAX:(04)23581140 廠址:台中市南屯區工業 25 路 25 號	版次 REV	修正摘要 SUMMARY	日期 DATE	圖名 TITLE: 系統單線圖
用途 USER: 考古遺址出土遺物典存庫房 修復再利用工程及空間建置案	設計課 洪志勇	設計課 阮家豪	設計課 謝啓彥	設計課 葉珈均	CHAN-HUA 工號 WORKING NO.: 111120701 規劃日期 DATE: 111年12月19日				圖號 DWG. NO.: A01 版次 REV: A
	□ 保留圖		單位 DM: 釐米 (mm)		案號 DRAWGING NO.: 比例 SCALE: 1:10				張數 SHEET NO.: /

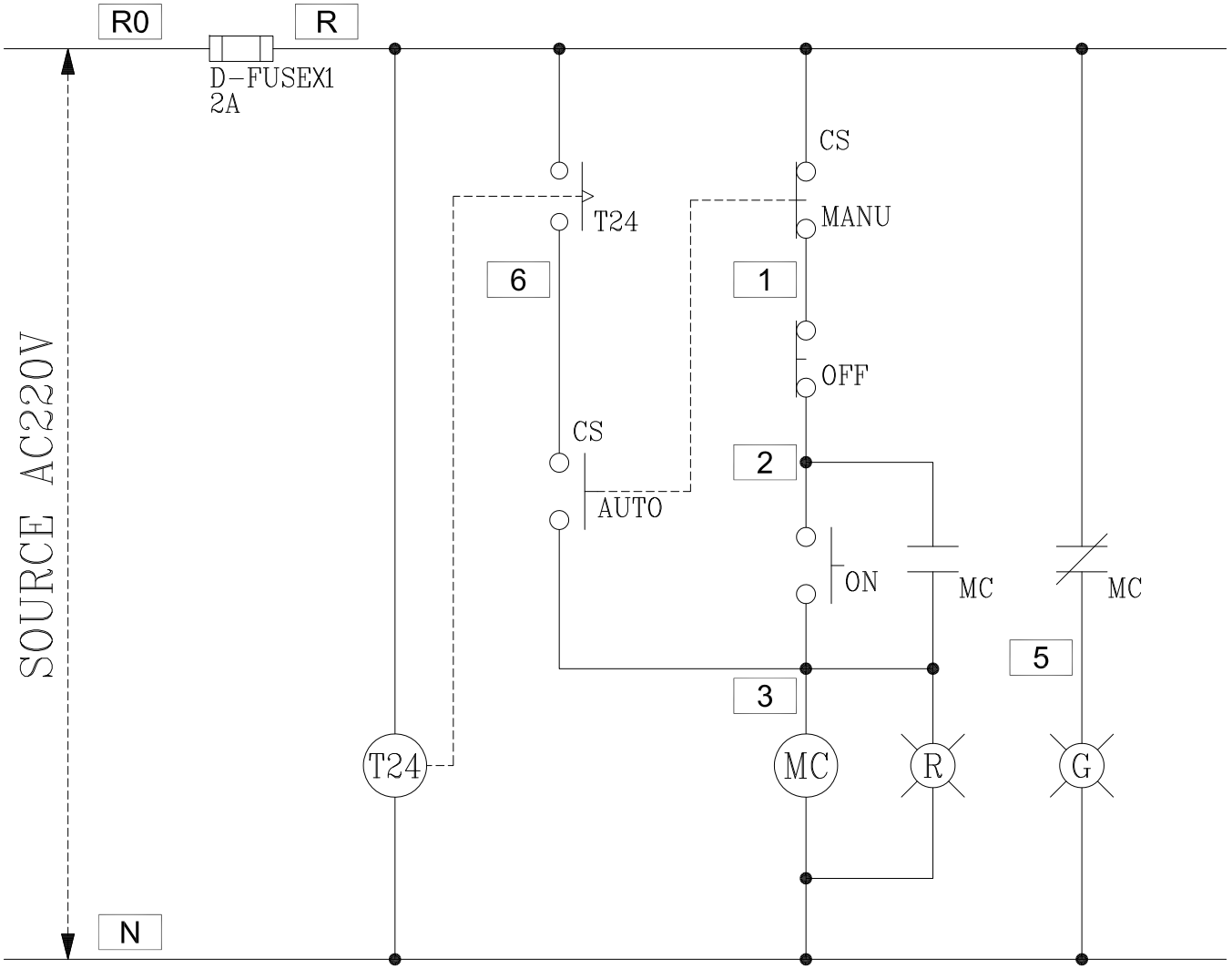

過門端子

TB	R
TB	N
TB	2
TB	3
TB	5
TB	6
TB	

盤名	迴路
1P	4

客戶 CUSTOMER: 聯順水電工程有限公司	核准 APPROVED BY:	審核 CHECKED BY:	設計 DESIGNED BY:	繪圖 DRAWER:	崔華機電股份有限公司 CHAN HUA MACHINERY & ELECTRIC CO.,LTD. TEL:(04)23581130 FAX:(04)23581140 廠址:台中市南屯區工業 25 路 25 號 CHAN-HUA	版次 REV	修正摘要 SUMMARY	日期 DATE	圖名 TITLE: 系統控制圖
用途 USER: 考古遺址出土遺物典存庫房 修復再利用工程及空間建置案	設計課 阮家豪	設計課 阮家豪	設計課 謝啓彥	設計課 謝啓彥	工號 WORKING NO.: 111120701				圖號 DWG. NO.: LC01
					規劃日期 DATE: 111年12月19日				版次 REV: A
	□ 保留圖		單位 DM: 釐米 (mm)		案號 DRAWGING NO.:	比例 SCALE: 1:15			張數 SHEET NO.: /