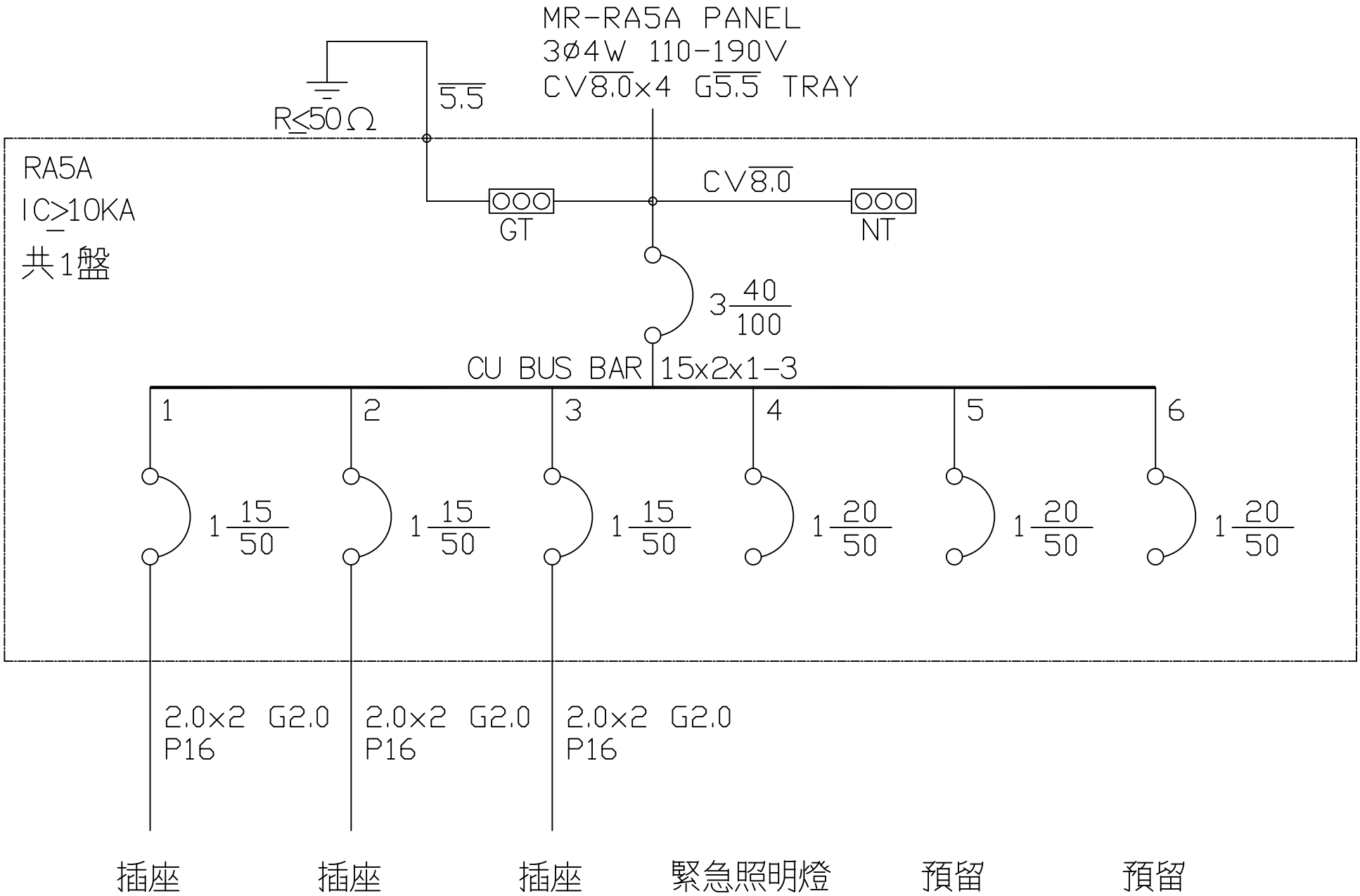

客？ CUSTOMER: 源晟科技工程有限公司	核准 APPROVED BY:	審核 CHECKED BY:	設計 DESIGNED BY:	繪圖 DRAWER:	達華機電股份有限公司 CHAN HUA MACHINERY & ELECTRIC CO LTD. TEL:(04)23581130 FAX:(04)23581140 廠址:台中市南屯區工業 25 路 25 號	版次 REV	修正摘要 SUMMARY	日期 DATE	圖名 TITLE: 系統單線圖
用途 USER: 葉合佑實業有限公司	設計課 洪志勇	設計課 阮家豪	設計課 謝啓彥	設計課 謝啓彥	工號 WORKING NO.: 111040801 規劃日期 DATE: 112年07月18日				圖號 DWG. NO.: LA05 版次 REV: A
	□ 保留圖		單位 UNIT: 釐米 (mm)		案號 DRAWING NO.: 比例 SCALE:				張數 SHEET NO.: /